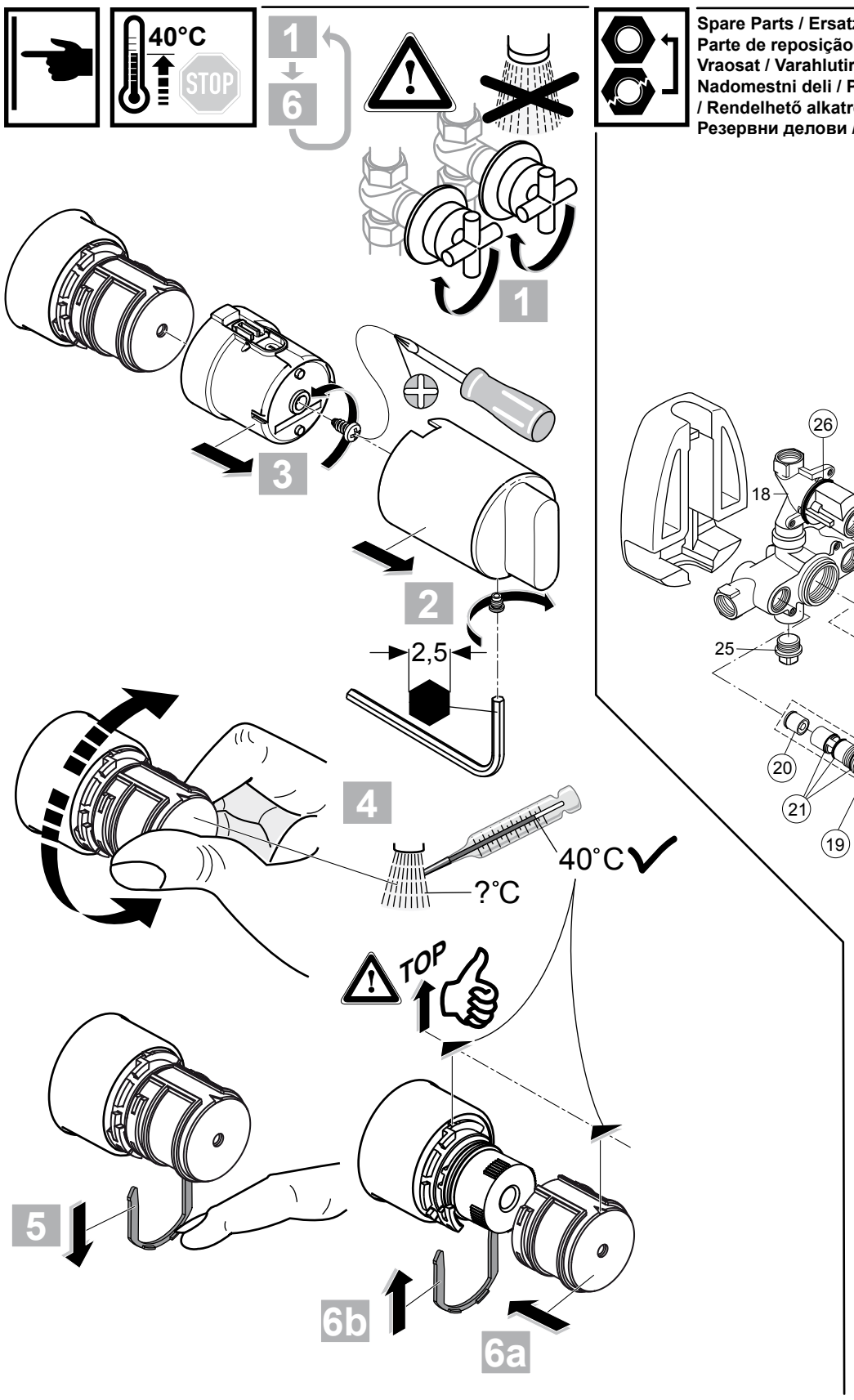

Spare Parts / Ersatzteile / Pièces de recharge / Pezzi di Ricambio / Piezas de requesto / Parte de reposição / Reserveonderdelen / Reservdelar / Reservedeler / Varaosat / Vraosat / Varahlutir / Ανταλλακτικά / Yedek Parçalar / Náhradní díly / Náhradné diely / Nadomestni deli / Резервни части / Запчасти / Części Zapasowe / Piese de schimb / Rendelhető alkatrészek / Запасні частини / Reservni delovi / Резервни делови / Резервни делови / Atsarginių dalių / Tellitavad varuosad / Rezervju daļu

XX = AA, AD...

Position

1 = A 960 880 XX
2 = A 960 879 XX
7 = A 960 411 XX
10 = A 961 957 NU
11 = A 963 425 NU
12 = A 961 623 NU
13 = A 963 426 XX
14 = A 963 427 NU
15 = A 962 229 NU
16 = A 962 230 NU
19 = A 963 430 NU
20 = A 962 594 NU
21 = A 963 431 NU
22 = A 963 400 NU
23a=A 960 404 NU
23b=A 963 647 NU
24 = A 963 433 NU
26 = A 962 574 NU
29 = A 963 434 NU
31 = A 963 510 NU

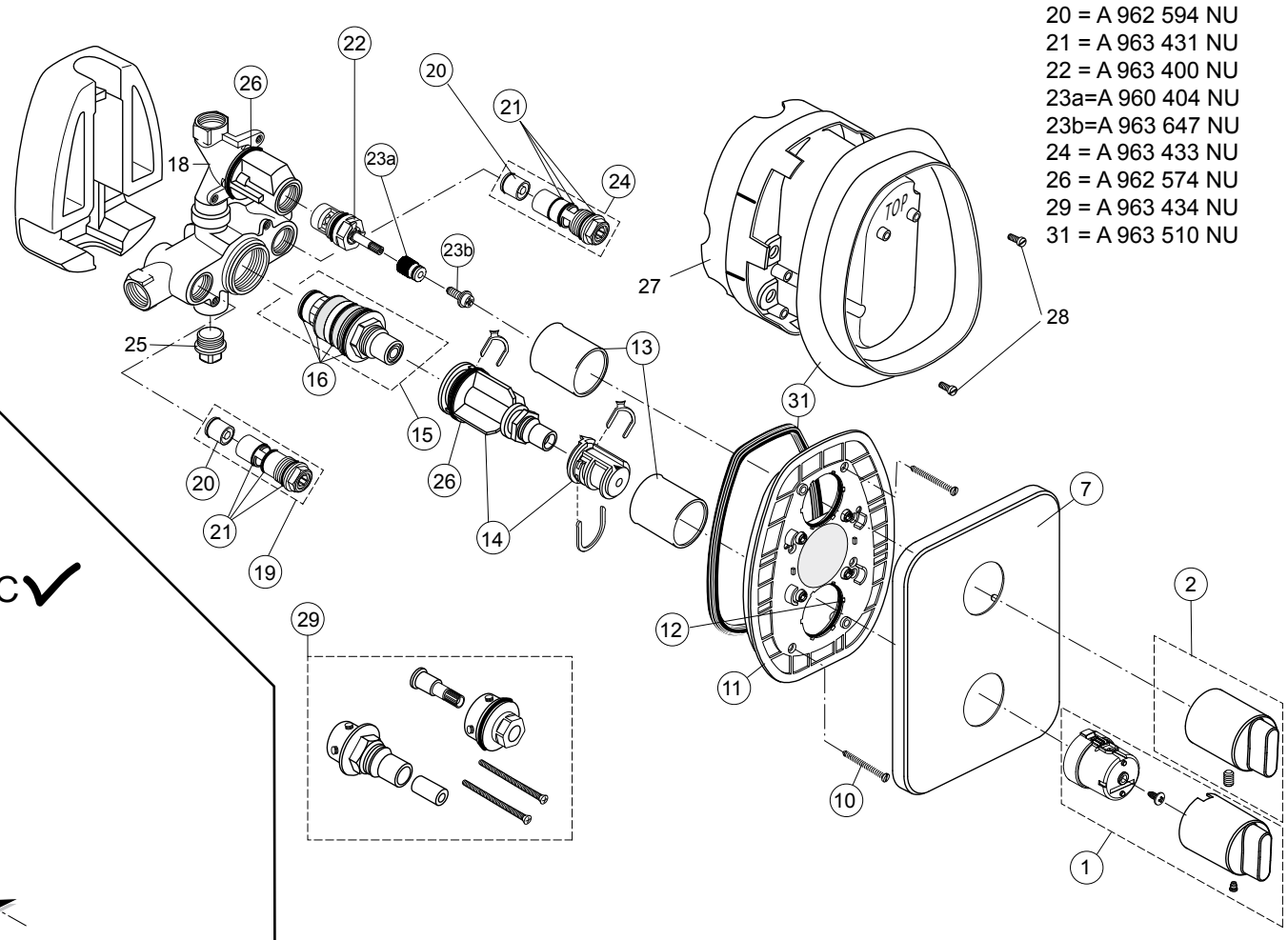

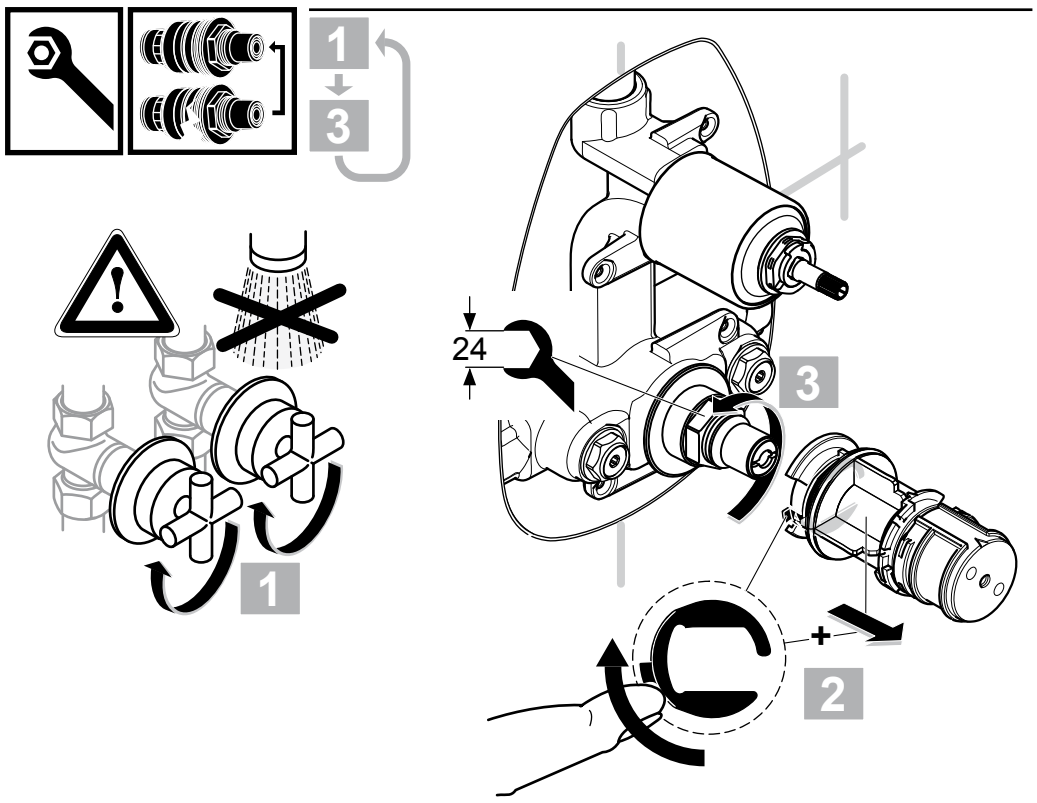

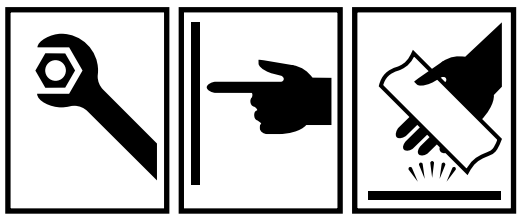

MOMENTS

A 3918 .. A 4068 .. A 4312 .. A 4787 AA

0209 / A 865 533
(+ A 865 612)
Made in Germany

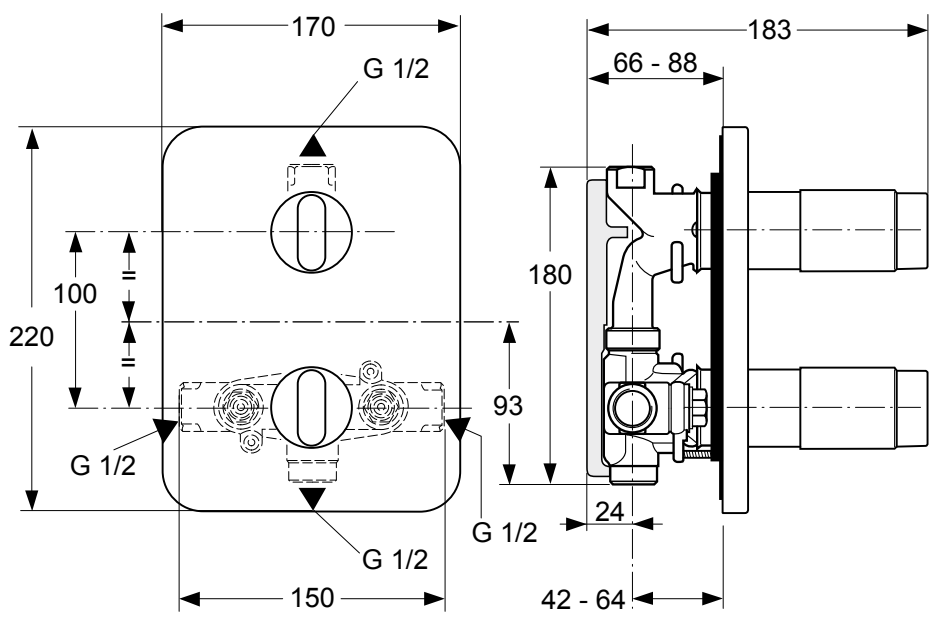

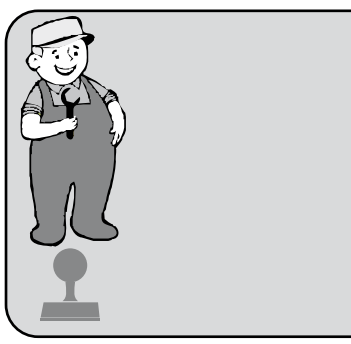

Ideal Standard
Roentgenstrasse 9
54516 Wittlich
Germany

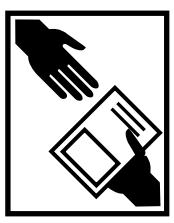

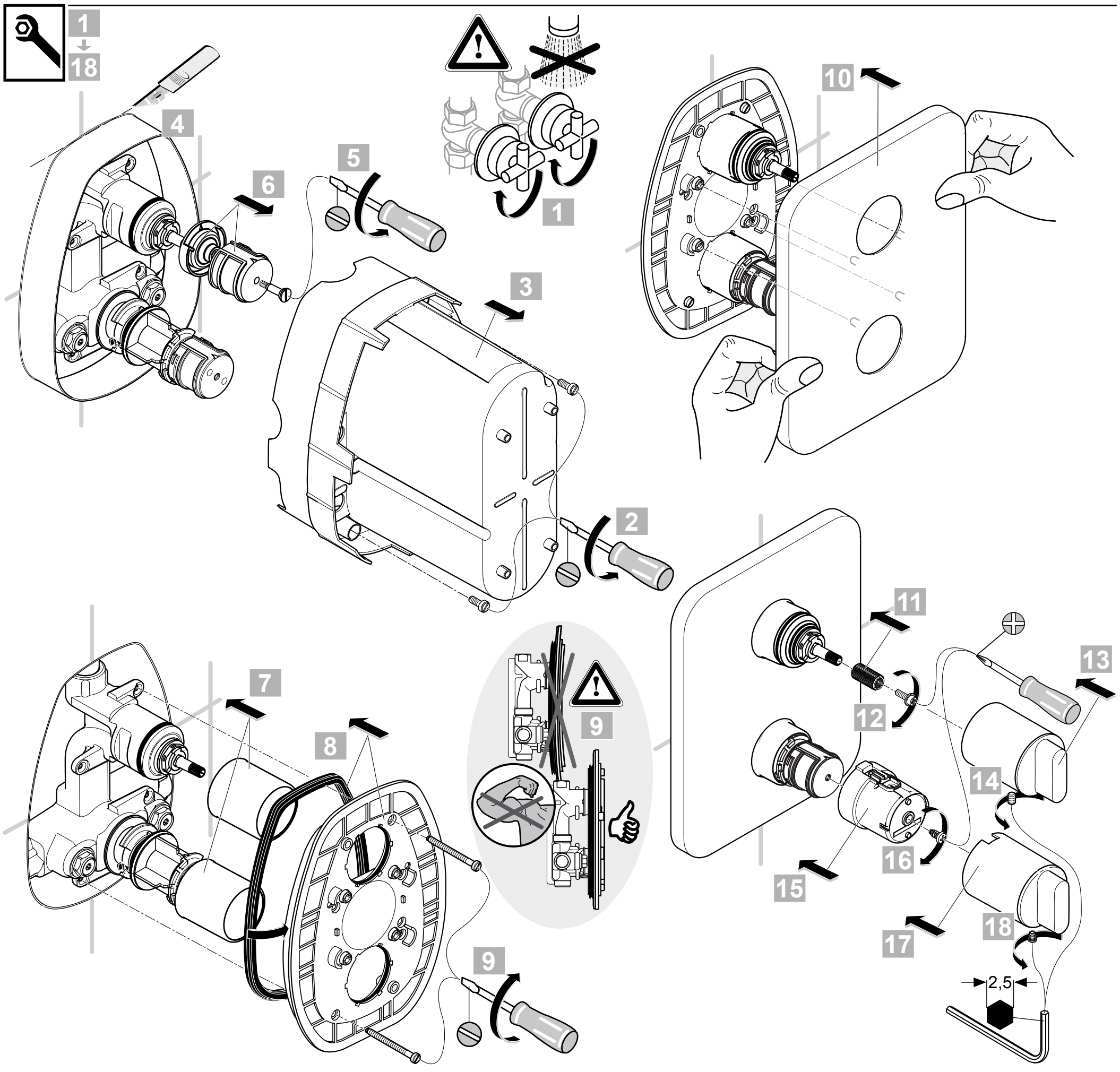
1
18
1
2
3
4
5
6
7
8
9
9
10
11
12
13
14
15
16
17
18
2,5

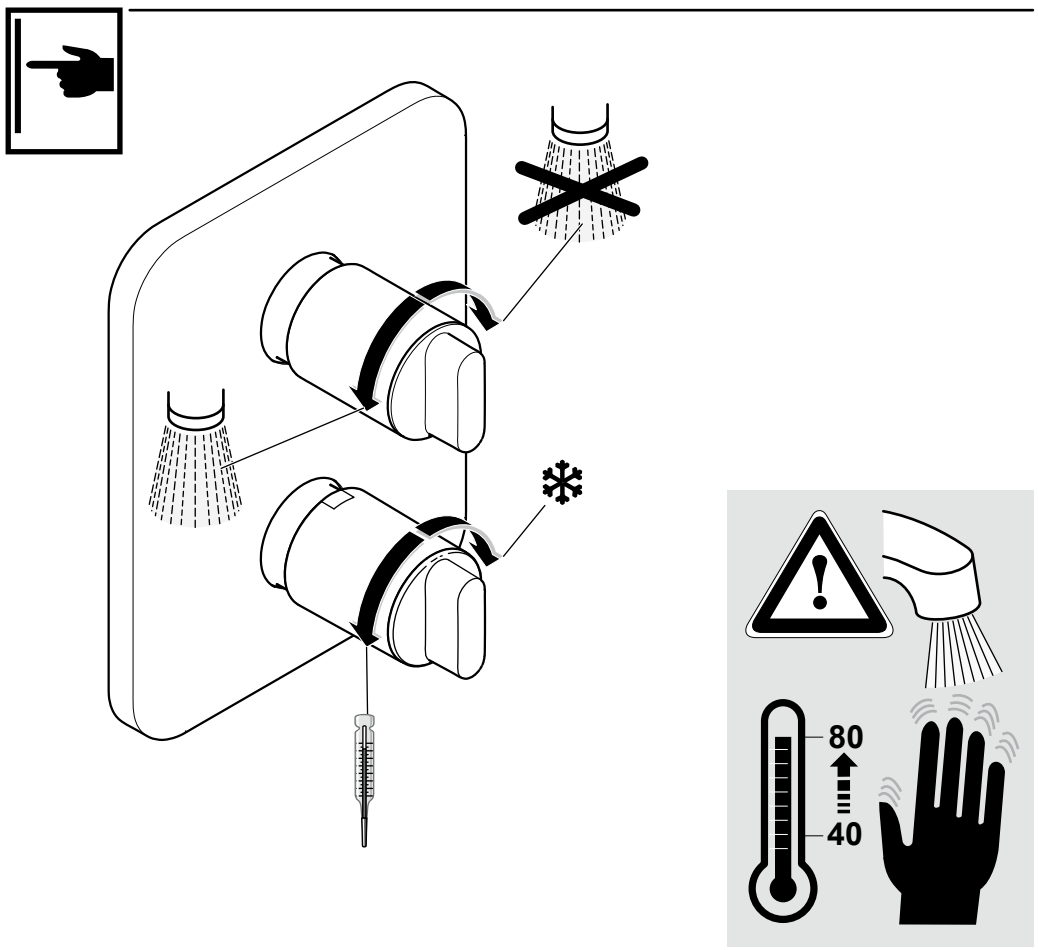
80
40

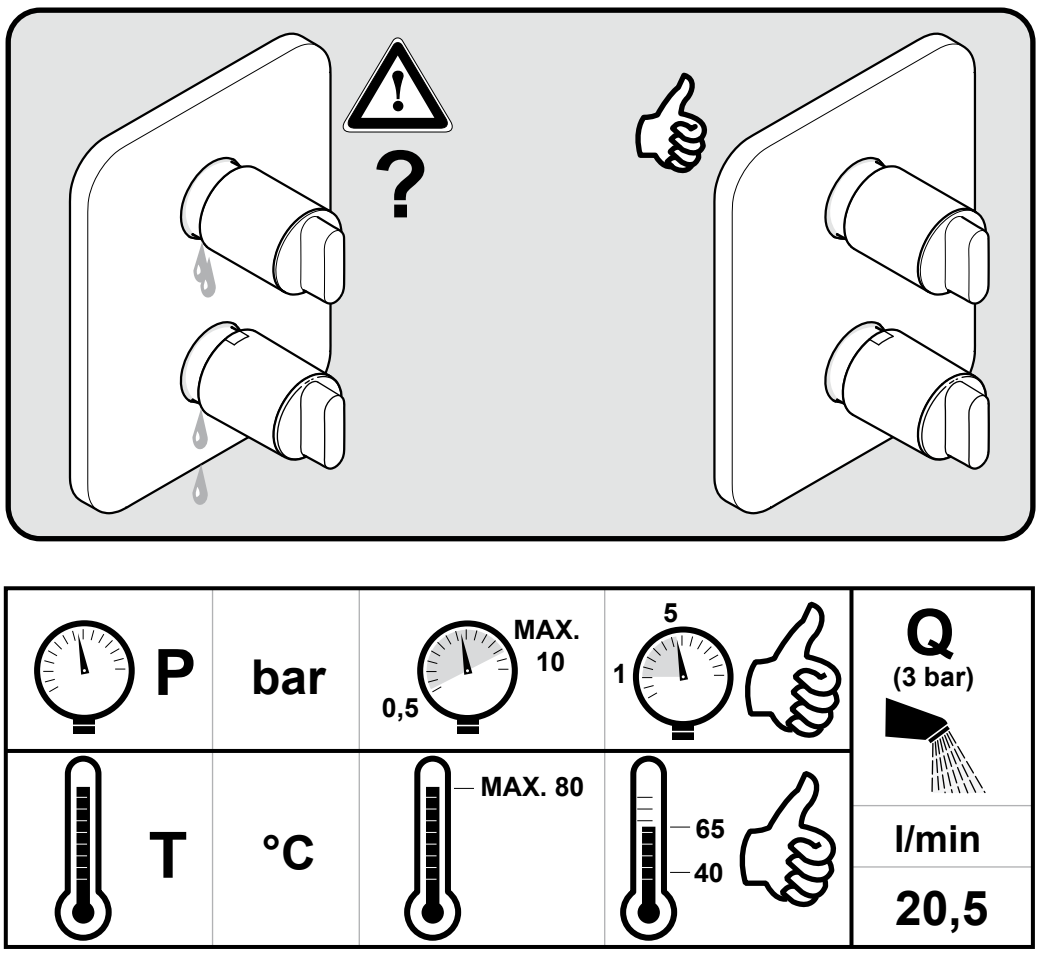
?
P
bar
0,5
MAX.
10
5
1
T
°C
MAX. 80
65
40
Q
(3 bar)
l/min
20,5