8 Ordering spares / Поръчка на резервни части / Запчасти, которые можно заказать / Części zapasowe / Piese de schimb / Rendelhető alkatrészek / Запасні частини які можуть бути замовлені / Reservni delovi koji se mogu naruèiti / Резервни делови коју се наручити / Резервни делови / Atsarginių dalių / Tellitavad varuosad / Rezervju daļu

GB Spare part numbers are shown in diagram on this page. When ordering parts add the appropriate suffix. (for example: for chrome use AA instead of XX). See Spare part catalogue for suffixes.

BG Номерата на резервните части са на схемата на тази страница. Поръчвайки резервна част, трябва да се добави съответстващото окончание (например, за хром се записва AA вместо XX). За окончанията виж в каталога за резервни части.

RU Номера запчастей проставлены в диаграмме на этой странице. Заказывая запчасти, следует добавлять соответствующее окончание (например, для хрома применяется AA вместо XX). Об окончаниях см. каталог запчастей.

PL Numery części zapasowych wskazane są w wykresie na tej stronie. Zamawiając części należy dodawać odpowiednią końcówkę (na przykład: dla chromu używać AA zamiast XX). W związku z końcówkami zobacz katalog części zapasowych.

RO Numerele pieselor de schimb sunt arătate în diagrama din această pagină. Când se comandă piese, trebuie să se adauge terminația potrivită (de exemplu: pentru crom să se folosească AA în loc de XX). Vezi catalogul pieselor de schimb în ce priveşte terminația.

H A pótalkatrészek listáját a túloldalon található diagramm mutatja be. Alkatrész rendeléskor tüntessék fel a megfelelő felületképzést (Pld. a króm alkatrészek rendelése esetén az XX helyett AA-t kell használni). A különböző felületképzések listáját az alkatrész katalógus tartalmazza.

UA Номера запасних частин показані в діаграмі на цій сторінці. При замовленні частин необхідно добавляти підходяще закінчення (наприклад: для хрому використовувати AA замість XX). Дивись каталог запасних частин для закінчень.

HR Brojevi rezervnih delova su najavljeni u dijŕgramu na ovoj strani. U narudžbini delova mora se dodati odgovarajući nastavak (na primer, za krom se koristi AA umesto XX). Î nastavcima vidi katalog rezervnih delova.

SCG Бројеви резервних делова су најављени у дијаграму на овој страни. У наруџбини делова мора се додати одговарајући наставак (на пример, за кром се користи AA уместо XX). О наставницима види каталог резервних делова.

MK Броевите на резервните делови се приказани во диаграма на оваа страница. Когаш се нарачуваат делови потребно е да се додава соодветната наставка (например: за хром да се користи AA наместо XX). За наставките го види каталогот на резервните делови.

LT Atsarginių dalių numeriai parodyti šio puslapio diagramoje. Dalių užsisakant, reikia pridėti tinkamą galūnę (pavizdžiui, chromo atvejų reikia naudotis AA vietoje XX). Dėl galūnų žr. atsarginių dalių katalogą.

EST Varuosade numbrid on näidatud selle lehe joonisel. Tellides varuosi on vajalik lisada täiendav lõpp (näiteks: kroomi puhul tuleb kasutada AA, mitte XX). Vaata varuosade kataloogist lõppude kohta.

LV Rezerves detaļu numuri ir norādīti diagrammā šajā lappusē. Pasūtot detaļas, pievienojiet attiecīgo indeksu (piemēram, hromam izmantojiet AA, nevis XX). Indeksi ir norādīti Rezerves detaļu katalogā.

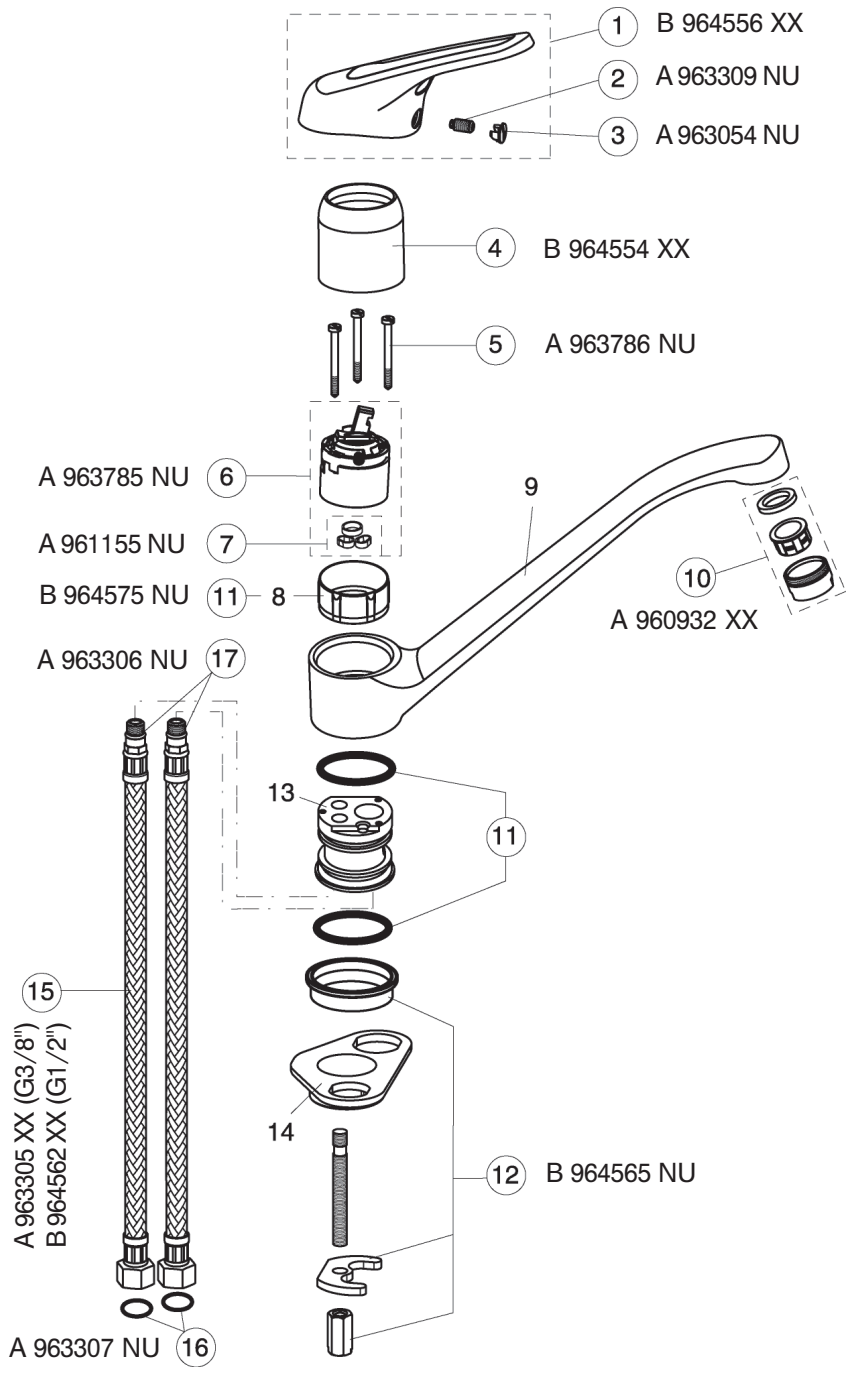

SEVA-M

Vidima®

Продуктът е сертифициран от "Булгарконтрола" АД - София
с идентификационен номер 014 от регистъра на МРРБ

Typ / Type / Tipo
B 1387..;B 1850..;B 2659..;B 3281..; B865012

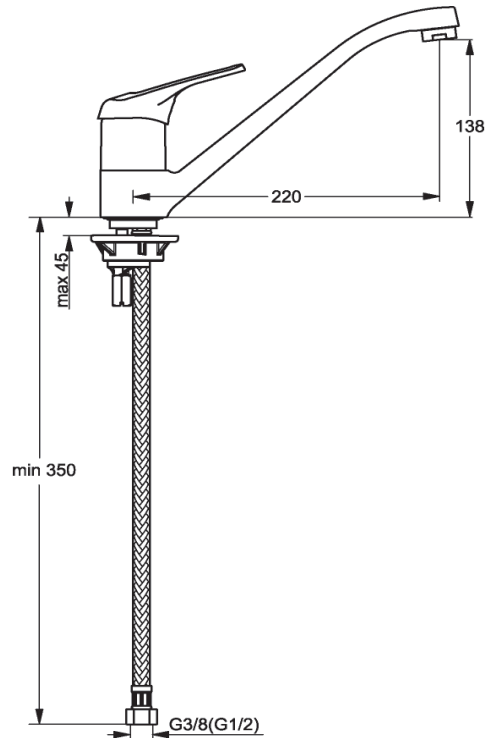

GB
Ideal Standard
The Bathroom Works
National Avenue
Kingston upon Hull
HU5 4HS
Customer care line:
Tel: 01482 499685

BG
ВИДИМА АД
РБългария
Тел: 00359 (675) 30368
Факс: 00359 (675) 30814
E-mail:
service_bg@aseur.com

RU
Идеал Стандард Европа
Б.В.
Москва
Тел.: +7 (095) 980 0453
Факс.: +7 (095) 980 0454
E-mail:
service@videxim.ru

PL
IS Polska Sp.z o.o.
Wrocław
POLSKA
Phone: 0048 71 7868 301
0048 71 7868 302
Fax: 0048 71 7868 303
E-mail:
dzialhandlowy@idealstandard.pl

RO
Vidima Representative
office Details:
Bucharest, Romania
tel./fax: +40 21 320 60 79
mobile: +40 788 250 580
+40 741 157 420
E-mail:
OfficeBucharest@aseur.com

H
VIDIMA AD
Budapest
Tel: +36 1 37 10 724
Fax: +36 1 37 10 725
E-mail:
BudapestOffice@aseur.com

UA
Kiev Representative office
Ukraine
Tel: +38 044 537 32 72
+38 044 227 29 29
Fax: +38 044 537 32 72
E-mail:
tyufekchievp@aseur.com

SCG
American Standard
B&K Europe
Predstavništvo Beograd
SRBIJA
Tel/Fax: +381 11 24 53 598
+381 11 24 57 157
E-mail:
Officebelgrade@aseur.com

MK
American Standard
B&K Europe
Predstavništvo Beograd
SRBIJA
Tel/Fax: +381 11 24 53 598
+381 11 24 57 157
E-mail:
Officebelgrade@aseur.com

LT EST LV
Ideal Standard
Rep.Office Baltic Countries
Riga, Latvia
Tel.: +371 73 57 792
Fax: +371 73 57 792
E-mail:
DorogoiV@aseur.com

Your plumber / Вашият водопроводчик / Ваш сантехник / Wasz hydraulik / Instalatorul Dvs. / Az Ön vízvezetékszerelője / Ваш водопровідник / Vaš vodoinstalater / Ваш водоинсталатер / Вашиот водоинсталатер / Jūsų vandentiekio darbininkas / Teie veevargitooline / Jūsu santehniķis

Producer:
Ideal Standard-Vidima AD
5400, Sevlievo
Bulgaria
Tel: +359 675 30801
Fax: +359 675 30814
E-mail:
officevidima@aseur.com

Ver. 001/09.2005

GB Installation Instructions
BG Инструкция за монтаж
RU Инструкция по монтажу
PL Instrukcja montowania
RO Instrucțiuni de instalare
H Szerelési útmutató
UA Інструкция для монтажу
HR Uputstvo za instaliranje
SCG Упутство за инсталирање
MK Упатство за монтажа
LT Instrukcija montažui
EST Paigaldus juhend
LV Uzstādīšanas instrukcija

1

GB Guarantee only when installed by qualified plumber!
BG Гаранцията е валидна само ако монтажа е извършен от квалифициран водопроводчик!
RU Гарантия действительна только в том случае, если установка была произведена квалифицированным сантехником!
PL Gwarancja – tylko w razie montowania przez wykwalifikowanego hydraulik!
RO Garanție - numai dacă montarea a fost efectuată de către un instalator calificat!
H A jótállás csak abban az esetben érvényes, ha a beszerelést szakember végzi!
UA Гарантія – тільки при монтажу кваліфікованим водопровідником!
HR Garancija – stupa na snagu jedino kad instaliranje vrši kvalifikovani vodoinstalater!
SCG Гаранција – ступа на снагу једино кад инсталирање врши квалификовани водоинсталатер!
MK Гаранција – само за монтажа од квалифициран водоинсталатер!
LT Garantija galioja tik profesionaliniam vandentiekio darbininkui sumontavus!
EST Garantii – kehtib siib kui montaazi teostab kvalifitseeritud veevärgitööline!
LV Garantija tikai tajā gadījumā, ja uzstādījis kvalificēts santehniķis.

2

GB Flush out the supply pipes throughly to remove traces of dirt.
BG Основно почистете тръбопроводите.
RU Прочистите трубы подачи воды от грязи.
PL Podstawowe przepłukanie rur doprowadzających.
RO Țevile de alimentare trebuie să fie bine spălate, pentru îndepărtarea impurităților.
H Álaposan őblíste ki a vízvezeték csőveket, hogy az esetleges lerakódások eltávolodjanak.
UA Основна промивка постачаючих труб.
HR Temeljno ispiranje dovodnih cevi.
SCG Темељно испирање доводних цеви.
MK Основно перење на снабдувачките цевки.
LT Pagrindinis tiekimo vamzdžų praplovimas.
EST Veega varustavate torude põhjalik pesemine.
LV Izskalojiet piegādes caurules, lai notīrītu netīrumus.

3 Installation / Монтаж / Сборка / Montowanie / Instalare / Szerelés / Монтаж / Instaliranje / Инсталирање / Монтажа / Montažas / Montaaz / Uzstādīšana

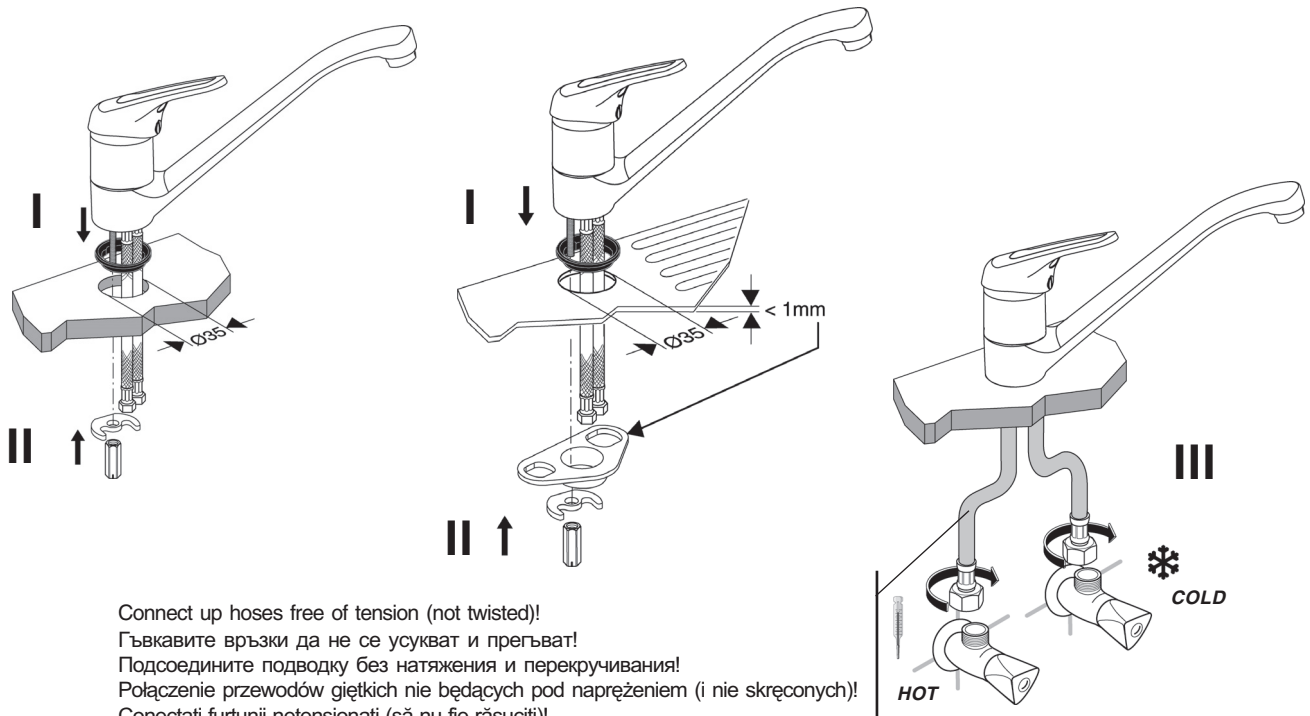

Connect up hoses free of tension (not twisted)!
Гъвкавите връзки да не се усукват и прегъват!
Подсоедините подводку без натяжения и перекручивания!
Połączenie przewodów giętkich nie będących pod naprężeniem (i nie skręconych)!
Conectați furtunii netensionați (să nu fie răsuciți)!
A gégecsőveket úgy kell bekötni, hogy ne legyenek megcsavarodna, se megfeszűlve!
Зв'язування шлангів так, щоб вони не були під тиском (щоб не були зсукані)!
Priključivanje nezategnutih creva/bez uvijanja!
Прикључивање незатегнутих црева/без увијања!
Сврзување на цревата без да се тие под напрегање (без свиткување)!
Žarnų sujungimas be įtampos (be susisukimo)!
Voolikute ühendamine nii, et need ei oleks pinge all ja keerdus!
Savienojiet no spiediena brīvās šļūtenes (nesaliektās)!

4 Technical data / Технически данни / Технические данные / Informacja techniczna / Date tehnice / Műszaki adatok / Технічна інформація / Tehnički podaci / Технички подаци / Техничка информација / Techninė informacija / Tehniline informatsioon / Tehniskie dati

Test pressure:	Flow rate:	Operating temperature:	Operating pressure at the mixer unit:
Налягане при изпитанието:	Скорост на потока:	Работна температура:	Работно налягане:
Тестовое давление:	Скорость потока:	Рабочая температура:	Рабочее давление в смесителе:
Naprężenie testowane:	Prędkość przepływu:	Temperatura robocza:	Naprężenie robocze bloku miksowania:
Presiune de încercare:	Debit:	Temperatura de lucru:	Tensiunea de lucru la amestecător:
Nyomáspróba:	Folyási sebesség	Üzemhőmérséklet:	Üzemnyomás a keverőegységnél:
Випробувальний тиск:	Швидкість потоку:	Температура роботи:	Робочий тиск біля змішувального блоку:
Pritisak ispitivanja:	Brzina toka:	Radna temperatura:	Radni pritisak na baterijskom bloku:
Притисак испитивања:	Брзина тока:	Радна температура:	Радни притисак на батеријском блоку:
Тестирање со притисок:	Брзина на потокот:	Температура на работа:	Работен притисок кај блокот за мешање:
Kontrolinis spaudimas:	Srovės greitis:	Darbo temperatura:	Darbo spaudimas maišimo bloke:
Testimis surve:	Voolavuse kiirus:	Töötamise temperatuur:	Töösurve seadeosa juures:
Pārbaudes spiediens:	Plūsmas temps:	Darba temperatūra:	Darba spiediens maisītājā:
1,6 MPa (16 bar / 232 psi) max.	***0,3 MPa (3 bar / 43,5 psi) = 12 l/min***	***90° C max.***	**max: 1 MPa (10 bar / 145 psi)** **opt. : 0,1 MPa-0,5 MPa (1-5 bar / 14,5-72,5 psi)** **min: 0,1 MPa (1 bar / 14,5 psi)** **> 0,5 MPa (5 bar / 72,5 psi) ➜**

5 Maintenance / Поддръжка / Уход / Konserwacja / Întreținere / Karbantartás / Догляд / Čišćenje armature / Чишћење арматуре / Начин на одржување / Priežura / Hooldamine / Kopšana

GB When cleaning the fitting, only use saponaceous (i. e. soap - based) agents. Never use abrasive or scouring powders, cleaning agents containing alcohol, ammonia, hydrochloric acid, sulphuric acid, nitric acid or phosphoric acid, or desinfectants.

BG При почистване на арматурата, използвайте препарати на сапунена основа. В никакъв случай да не се използват при почистване абразивни или излющващи прахове, почистващи вещества, съдържащи алкохолни и амониеви радикали, солна, сярна, азотна и фосфорна киселина, както и дезинфектанти.

RU При очистке смесителя используйте только изготовленные на мыльной основе средства. Ни в коем случае нельзя использовать для очистки абразивные порошковые средства, а также вещества, содержащие спирт, аммоний, соляную, серную, азотную или фосфорную кислоту, или бактерицидные вещества.

PL Do mycia armatury używać tylko środków czyszczących (na zasadzie mydła). W żadnym wypadku nie używać proszków (środków) ściernych lub wywołujących łuszczenia się, środków myjących zawierających rodniki alkoholu lub amoniaku, kwasu solnego, siarkowego, azotawego lub fosforawego, lub środków dezynfekcyjnych.

RO Pentru curățirea armăturii, folosiți preparate pe bază de săpun. În niciun caz nu trebuie să se folosească prafuri abrazive sau corozive, nici preparate care conțin radicali de alcooli și amoniu, acizi clorhidric, sulfuric, azotic sau fosforic, nici dezinfectante.

H A szerelvény tisztításához szappan alapú tisztítószert használjon. Soha se használjon súrolószert bármilyen lepattogzást előidéző port, alkohol vagy ammónium származékot, sósavat, kénsavat, salétromsavat vagy foszforsavat tartalmazó tisztítószereket, valamint fertőtlenítő szereket.

UA При догляду за арматурою використовуйте препарати на основі мила. Ні в якому разі при догляду не використовуйте абразивні порошки чи такі, що можуть довести до лущення поверхні, миючі речовини, до складу яких входять алкогольні та амонієві радікали, соляна, сірна, азотна та фосфорна кислота, а також дезінфектанти.

HR Za čišćenje armature se koriste jedino spunski preparati. Ni u kom slučdjw se ne smeju koristiti abrazivni ili erozivni deterdženti, preparati za čišćenje koji sadrže alkoholne I amonijumove radikale, sonu, sumpornu, azotnu ili fosfornu kiselinu, ili dezinfektanti.

SCG За чишћење арматуре се користе једино сапунски препарати. Ни у ком случају се не смеју користити абразивни или ерозивни детерџенти, препарати за чишћење који садрже алкохолне и амонијумове радикале, сону, сумпорну, азотну или фосфорну киселину, или дезинфектанти.

MK За чистене на уредот користете детергенти со сапунска основа. За чистене во никој случај да не се користат абразивни прашкови или прашкови кои предизвикуваат лупење, препарати за прочистување кои содржат алкохолни или амониумски радикали, солна, сулфурна, азотна, и фосфорна киселина како и средства за дезинфицирање.

LT Priedo valymui reikia naudotis tik muilo preparatais. Ne reikia vartoti abrazyvinių ir erozinančių miltelių, preparatų, turinčių alkocholio, amoniako, druskos, sieros, azoto, arba fosforo rūgšties, dezinfektantų.

EST Armatuuri puhastades kasutage preparaate, mis on seebi alusel. Mitte mingil juhul ei tohi kasutada puhastamisel abrasiivseid ega kestendama või kooruma ajavaid pulbreid, puhastusaineid, mis sisaldavad alkoholi ja ammooniumi radikaale, sool-, väävel-, asoot- ja fosforhappeid, samuti mitte desinfitseerivaid aineid.

LV Lai notīrītu selektoru, izlietojiet uz ziepēm bāzētus līdzēkļus. Nekādā gadījumā tīrīšanai nelietojiet abrazīvus, jeb pulverus, kuri tīrīšanas procesā var lobīties un dalīties. Kā arī līdzēkļus saturošus alkoholu, amonjaku, sālsskābi, sērskābi, slāpekļskābi, fosforskābi, jeb citas spēcīgas ķimikālijas, vai dezinfekcijas līdzekļus.

6 Operation / Действие / Принцип действия / Praca / Lucru / Működés / Робота / Rad / Рад / Работа / Darbas / Töötamine / Darbība

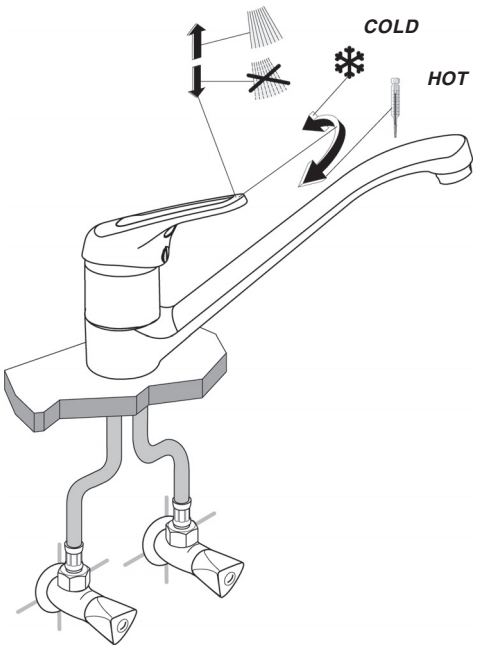

7 Replacement of parts / Подмяна на части / Замена деталей / Zmiana części / Inlocuirea pieselor / Alkatrészek cseréje / Заміна частин / Zamena delova / Замена делова / Замена на делови / Dalių pakeitimas / Osade vahetamine / Detaļu aizvietošana

Shut off supply pipes.
Спрете водата във водопровода.
Перекройте трубы подачи воды.
Zamykanie rur doprowadzających.
Închiderea țevilor de alimentare.
Zárja el a sarokszelepeket.
Закривання постачаючих труб.
Zatvaranje dovodnih cevi.
Затварање доводних цеви.
Затварање на снабдувачките цевки.
Tiekimo vamzdžų uždatrymas.
Veega varustavate torude sulgemine.
Piegādes cauruļu noslēgšana.

Clean the surface.
Почистете повърхнината.
Очистите поверхность смесителя.
Oczyszczanie powierzchni.
Curățirea suprafeței.
Tisztítsa le a belső felületet.
Догляд за поверхнею.
Čišćenje površina.
Чишћење површина.
Исчистување на површината.
Tiekimo vamzdžų uždatrymas.
Pealispinna puhastamine.
Virsmas notīrīšana.

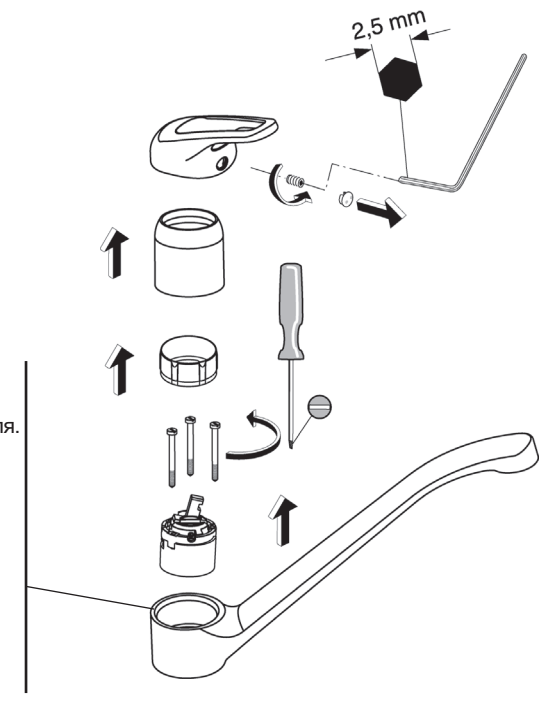

Check that the unit functions correctly and does not leak.
Проверете за течове и коректност при работа.
Проверьте правильность работы смесителя и отсутствие течи.
Sprawdzanie cieków oraz prawidłowości pracy bloku.
Verificați buna funcționare și lipsa scurgerilor.
Ellenőrizze, hogy a csaptelep jól működik és nem ereszt.
Провірка на течу та вірності роботи блоку.
Rovera za curenje i pravilni rad baterijskog bloka.
Провера за цурење и правилни рад батеријског блока.
Проверка за течење и за правилност на работа на блокот.
Nutekejimų ir bloko veikimo tikrinimas.
Kontrollida, et seade töötaks ja ei tilguks.
Pārbaudiet, vai ierīce darbojas pareizi un nav noplūdes.